A. thielen
Werkzeug- und Maschinenbau

Hydraulische Gerätebetätigung Typ I

- Standardzylinderumlenkung
- Zylinderhub 250mm
- Zugkraft des Zylinders 3,3to.
- Druckkraft des Zylinders 5,0to.
- Hubweg des Gestänges ca. 700mm

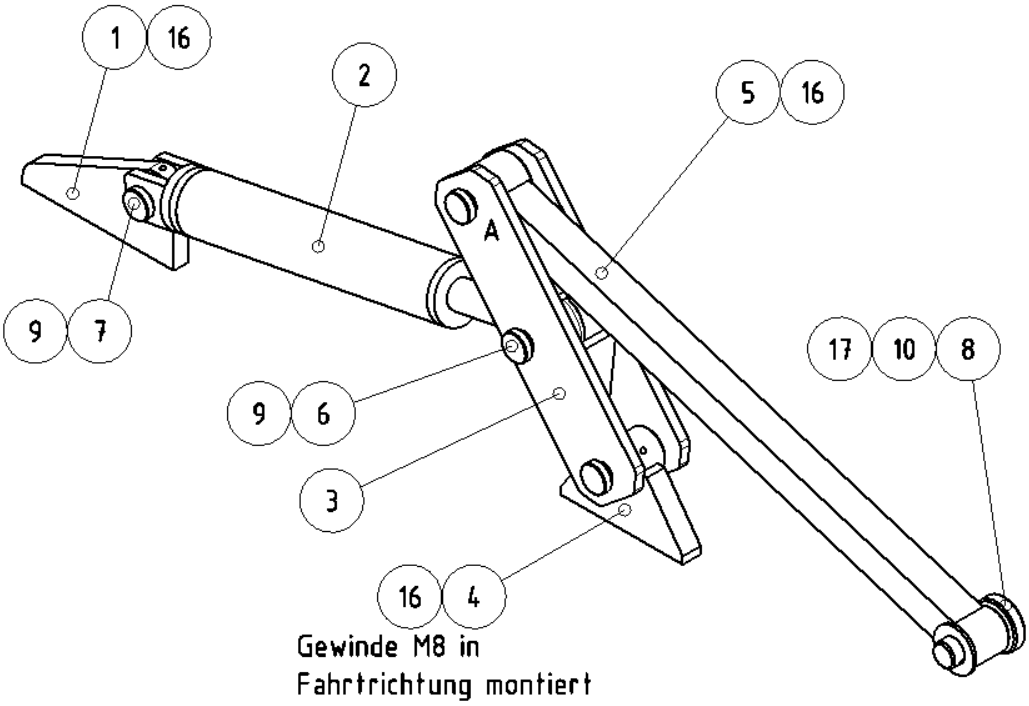

Pos.	Anz.	Bennenung	Zeichnungsnr./ Bestellnr.
1	2	Anschweißplatte	HGB 1001-00
2	2	Hydraulikzylinder	HGB 1002-00
3	2	Schwenkplatte	HGB 1100-00
4	2	Schwenkplattenhalter	HGB 1200-00
5	2	Schwenkarm	HGB 1300-00
6	6	Bolzen lang	HGB 1003-00
7	2	Bolzen kurz	HGB 1004-00
8	4	Anschweißbolzen	HGB 1005-00
9	8	Klappsplint 4,5mm	
10	2	Klappsplint 6mm	
11	2	Hydraulikschlauch	PHD210x1000 AOL
12	1	Hydraulikschlauch	PHD210x1000 AOL HL
13	1	Hydraulikschlauch	PHD210x700 AOL HL
14	2	L-Stutzen einstellbar	X VEL NW 10 HL
15	4	Verschraubung	X VR NW 10 HL
16	8	Schmiernippel M8	GN8125180
17	2	Scheibe	A30

EMAS
GEPRÜFTES UMWELTMANAGEMENT

A. thielen
Werkzeug- und Maschinenbau

TÜV CERT
DIN EN ISO 9002

Kapellenweg 19 Tel. (06553) 1455
D-54614 Dingdorf Fax (06553) 1441
www.thielen-maschinenbau.de
info@thielen-maschinenbau.de

Hydraulische Gerätebetätigung

für alle Frontladertypen

Preise 2012

	Netto	Brutto
Typ I - Standardzylinderumlenkung ▪ Zugkraft bei 180bar 3,6to. ▪ Druckkraft bei 180bar 5,0to. ▪ leichte Bauweise	470,60€	560,00€
Typ II - einteilige Montageplatte ▪ Reißkraft 5,0to. ▪ Zugkraft bei 180bar 3,6to. ▪ Druckkraft bei 180bar 5,0to. ▪ einfache Montage ▪ großer Schwenkbereich	605,04€	720,00€
Schnellwechselrahmen ▪ Euronorm lackiert	285,71€	340,00€
Staplergabel-Euronorm		
▪ verzinkt, mit 2 Stück Gabeln 900mm	617,65€	735,00€
▪ verzinkt, ohne Gabeln	386,55€	460,00€
Anschweißkonsolen		
▪ 1 Satz, Euronorm, gekröpft	57,98€	69,00€
▪ 1 Satz, Euronorm, gerade	79,83€	95,00€
Einhandhebelventil SD5 ▪ doppelwirkend / Federrückstellung ▪ einfachwirkend / Federrückstellung ▪ Seilzuglänge 1750mm	382,35€	455,00€
alle Preise verstehen sich ab Werk Dingdorf		
▪ anteilige Fracht und Verpackungskosten Gerätebetätigung	77,31€	92,00€
▪ Gerätebetätigung und Schnellwechselrahmen	94,11€	112,00€

EMAS GEPRÜFTES UMWELTMANAGEMENT

A. thielen Werkzeug- und Maschinenbau

Kapellenweg 19 Tel. (06553) 1455
D-54614 Dingdorf Fax (06553) 1441

www.thielen-maschinenbau.de
info@thielen-maschinenbau.de

TÜV CERT DIN EN ISO 9002