A. thielen
Werkzeug- und Maschinenbau

Anbauseilwinde HW513Funk

zum nachträglichen Anbau an alle Holzspalter

Die hydraulische Anbauseilwinde HW513F ist zur Montage an Holzspaltern vorgesehen. Durch die einfache Montage ist die Befestigung an fast allen gängigen Maschinen, sowie an Eigenbauten möglich. Das Ab- und Aufwickeln des Zugseiles wird bequem mittels der Funkfernbedienung gesteuert. Die Winde hat ein Schwenklager und eine Seilführung. Somit ist stets ein sauberes Abspulen gewährleistet. Drei Bohrungen/13mm sorgen für eine stabile Befestigung. Ein Blochstreifenkettenhaken ist bereits am Seilende verpresst und gehört zum Lieferumfang.

Funkfernbedienung

- Kompakt
- 100-200m Reichweite im Wald
- Lange ausdauernd mit 9V Block
- Kein lästiges Aufladen notwendig
- Inklusive Batterieladestandsanzeige
- Hohe Bewegungsfreiheit
- Harzlöser geschützte Elektronik
- Wasserdichter Empfänger (IP68)
- Erschütterungsfester Empfänger
- Empfänger an Winde Montiert

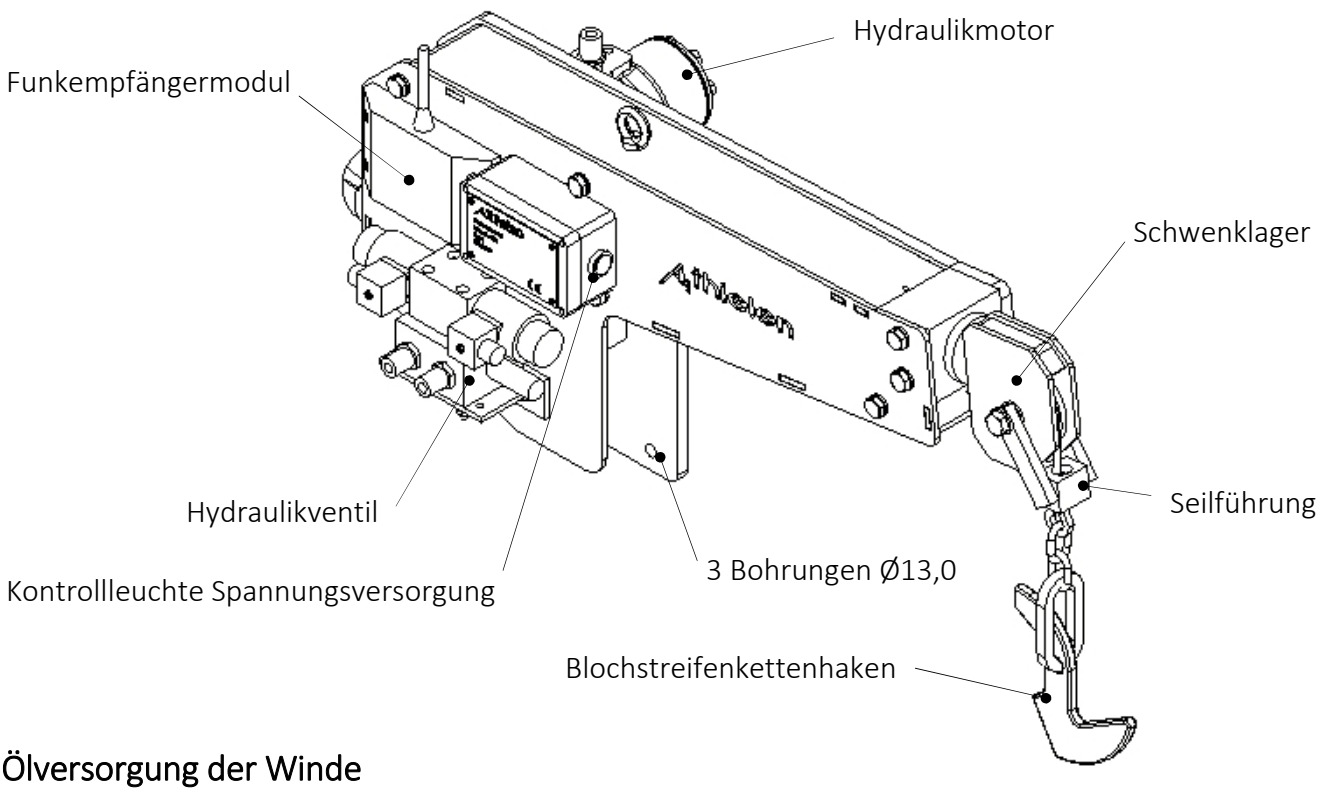

Ölversorgung der Winde

A. <u>Ölversorgung durch Schlepperhydraulik</u>
   Sie benötigen lediglich einen Schlauchsatz und am Schlepper einen Druck- sowie einen Rücklaufanschluss. Ölmenge max. 15l.
B. <u>Ölversorgung über Spalterhydraulik</u>
   Ihr Holzspalter verfügt über eine Druckweiterführung. Falls die vorhandene Ölmenge 15l übersteigt, empfehlen wir den Einbau eines Mengenteilers
C. <u>Ölversorgung über Spalterhydraulik</u>
   Ihr Holzspalter verfügt über keine Druckweiterführung. Mittels unseres Hydraulikmoduls können Sie direkt an der Hydraulikpumpe Ihres Holzspalters anschließen.

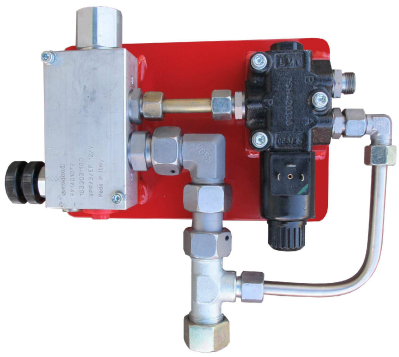

Technische Daten HW513F

Zugkraft	600 kg
Bremskraft	200 kg
Seilgeschwindigkeit	max. 30m/min
Seillänge/Seildurchmesser	30m / 5mm
Länge/Breite/Höhe	800x500x380mm
Gewicht	48 kg
Durchfluss Hydraulikventil max.	40 L
Hydraulikdruck max.	200 bar
Volumenstrom (Öl) min.	12 L

Hydraulikmodul

Bestehend aus:

- Mengenteiler mit Druckweiterführung
- 3/2 Hydraulikventil
- Verrohrung
- Montageplatte

A. thielen
Werkzeug- und Maschinenbau
Kapellenweg 19 Tel. (06553) 1455
D-54614 Dingdorf Fax (06553) 1441
www.thielen-maschinenbau.de
info@thielen-maschinenbau.de