TCHS CONTAINER HUBSCHLEPPER

Luftgekühlter 1 Zyl. Viertaktmotor, Transistormagnetzündung, Reversierstarter, hydraulische Kraftübertragung.

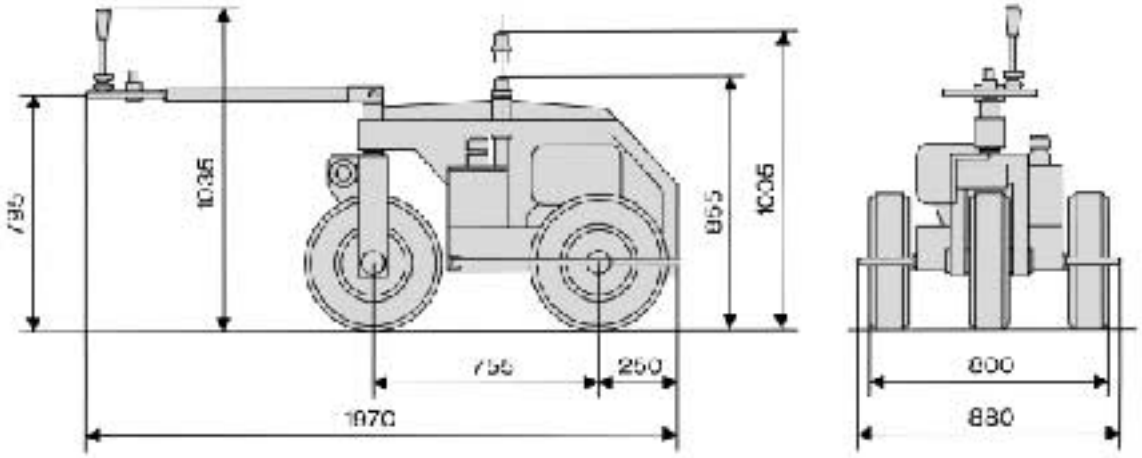

Technische Daten	Technical data	Caractéristiques techniques	
Typ	**Type**	**Type**	**TCHS**
Fahrzeugleergewicht	net weight	poids à vide de véhicule	270 kg
Hubkraft	lifting power	force d'évelage	5000 kg
Bauhöhe	over-all height	hauteur de l'installation	1035 mm
Hubhöhe	lifting height	hauteur d'évelage	150 mm
Motor Typ	motor type	type de moteur	GX 270 SXB
Hersteller	manufacturer	fabricant	Honda
Hubraum	cylinder capacity	cylindrée	270 ccm
Leistung	capacity	capacité	6.6 KW / 9 PS
Tankinhalt	fuel level of tank	capacité de réservoir	6 ltr
Verbrauch	consumption	consommation	313 g/Kwh
Geschwindigkeit	speed	vitesse	3 km/h

Änderungen vorbehalten · Subject to change without notice · Sous réserve de modifications techniques

EMAS GEPRÜFTES UMWELTMANAGEMENT

CE

A. thielen
Werkzeug- und Maschinenbau

Kapellenweg 19
D-54614 Dingdorf

Tel. (06553) 1455
Fax (06553) 1441

www.thielen-maschinenbau.de info@thielen-maschinenbau.de

TÜV CERT DIN EN ISO 9002