thielen
Werkzeug- und Maschinenbau

THIELEN-Holzspalter

POSCH-Holzspalter

Anbauseilwinde HW513

Die hydraulische Anbauseilwinde HW513 ist zur Montage an Holzspaltern vorgesehen. Durch die einfache Montage ist die Befestigung an fast allen gängigen Maschinen sowie an Eigenbauten möglich. Das Abwickeln des Zugseiles erfolgt mittels Verriegelung des Handhebels und anschließendes leichtes Ziehen am Seil. Die Winde hat ein Schwenklager und eine Seilführung. Somit ist stets ein sauberes Abspulen gewährleistet. Zur Befestigung sind 3 Bohrungen/13mm vorgesehen. Ein Blochstreifkettenhacken ist bereits am Seilende verpresst und gehört zum Lieferumfang.

HUSQVARNA-Holzspalter

WIDL-Holzspalter

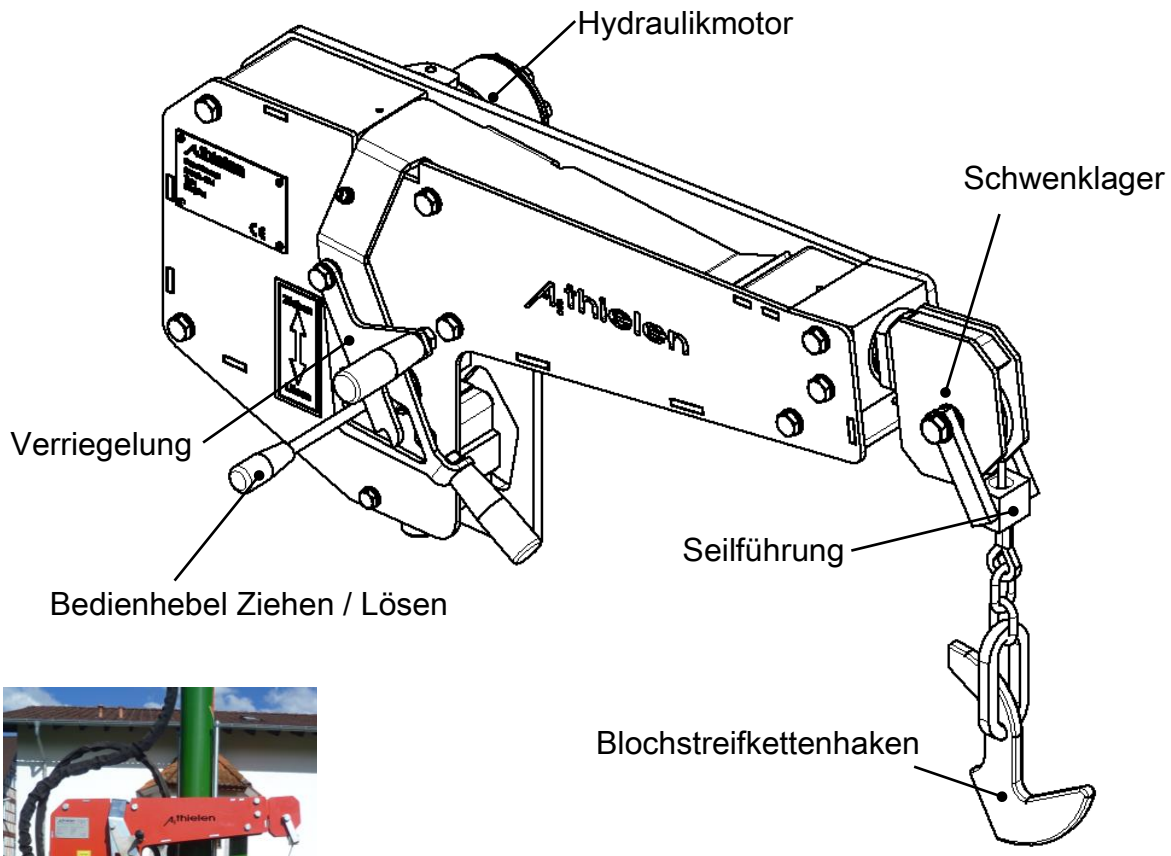

POSCH-Holzspalter

Ölversorgung der Winde

- **Ölversorgung durch Holzspalter**

1. Druckweiterführung am Ventil des Holzspalter
2. Druckweiterführung am Windenventil

- **Ölversorgung durchSchlepperhydraulik**
  Kipperanschluß und Rücklauf erforderlich

Technische Daten HW513

Zugkraft	5 kN
Bremskraft	2 kN
Seilgeschwindigkeit	max. 30m/min
Seillänge/Seildurchmesser	30m / 5mm
Länge/Breite/Höhe	800x500x380mm
Gewicht	48 kg
Durchfluss Hydraulikventil max.	40 L
Hydraulikdruck max.	150 bar
Volumenstrom (Öl) min.	12 L

BGU-Holzspalter

thielen
Werkzeug- und Maschinenbau
Kapellenweg 19 Tel. (06553) 1455
D-54614 Dingdorf Fax (06553) 1441
www.thielen-maschinenbau.de
info@thielen-maschinenbau.de